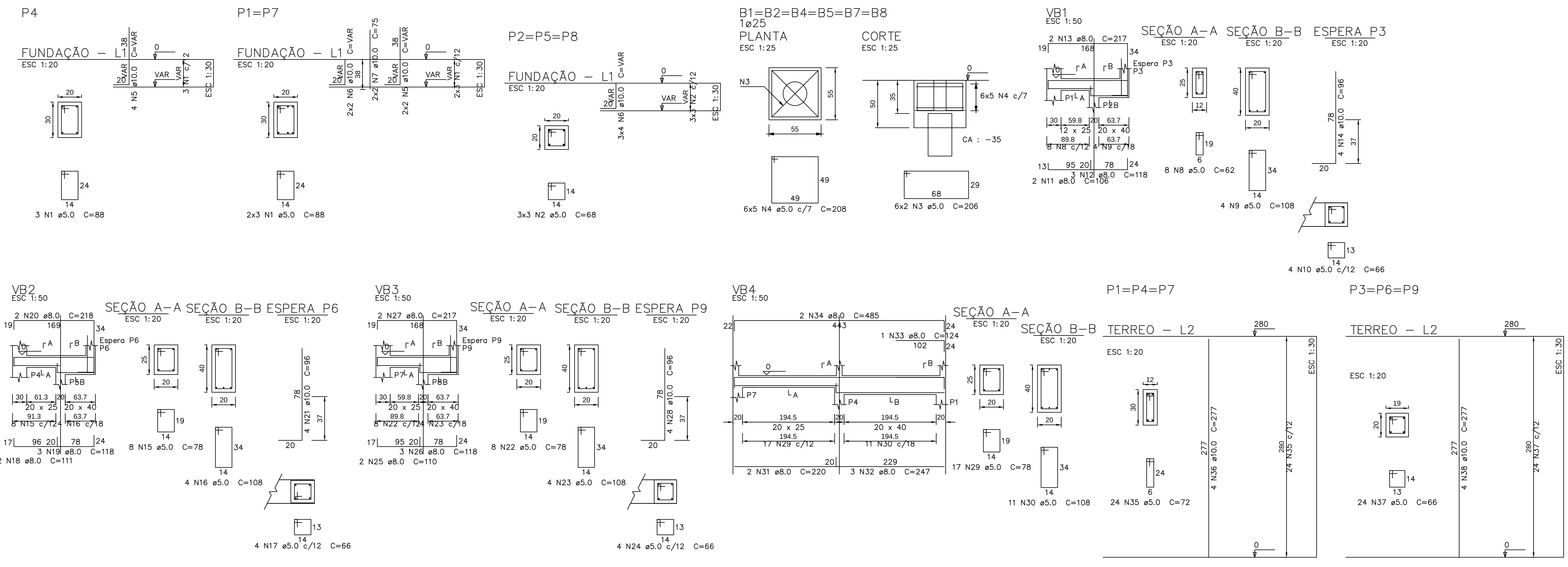

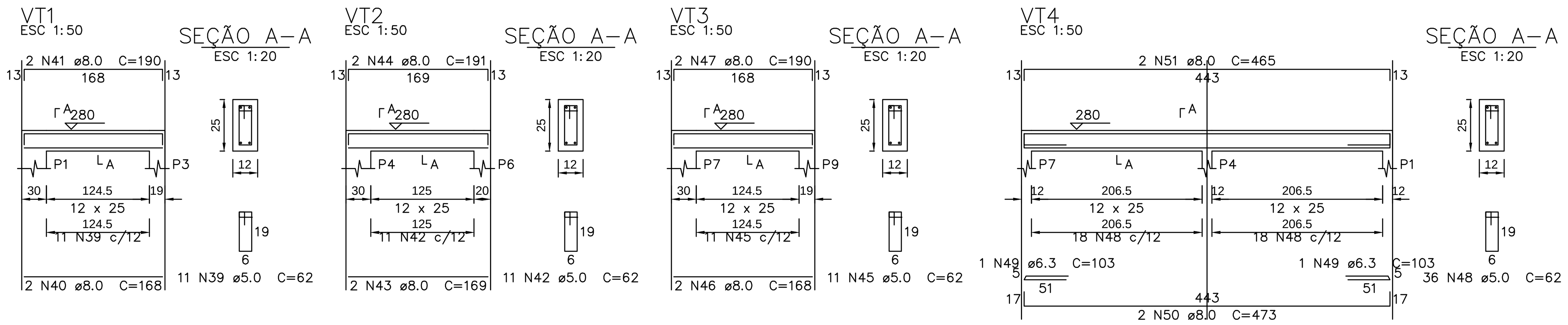

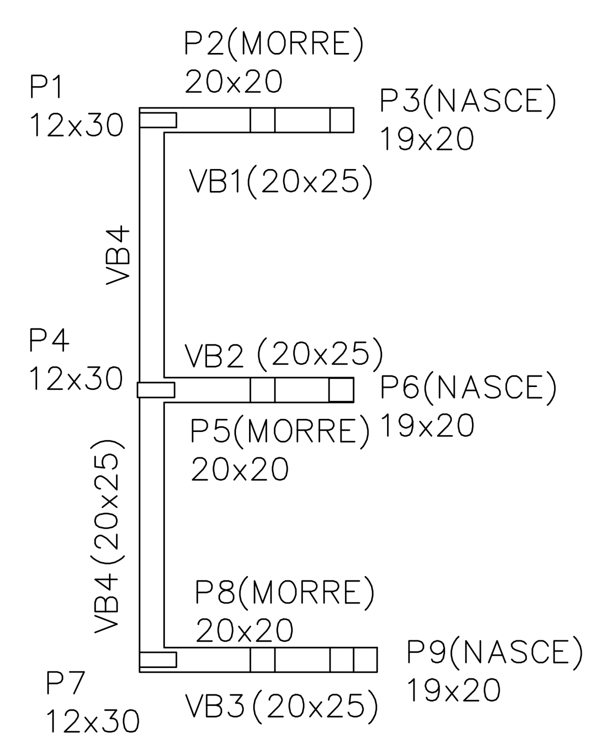

FORMA DO PAVIMENTO FUNDAÇÃO
escala 1:50

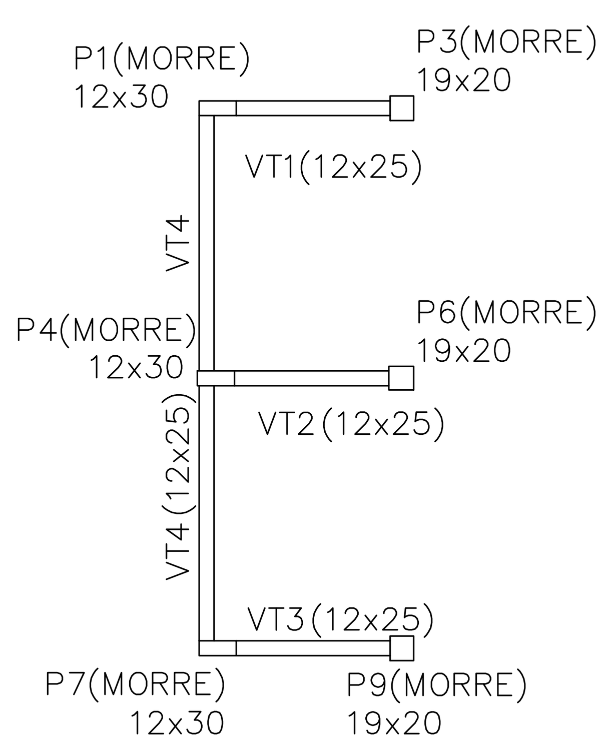

FORMA DO PAVIMENTO TERREO
escala 1:50

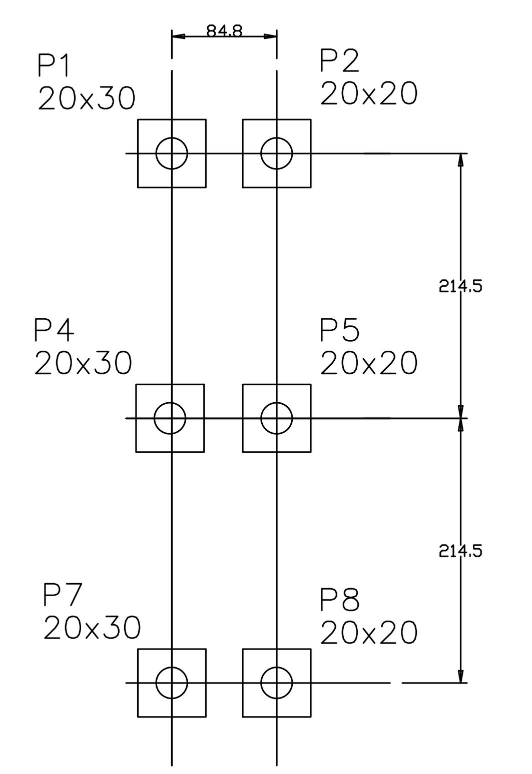

PLANTA DE LOCAÇÃO
escala 1:50

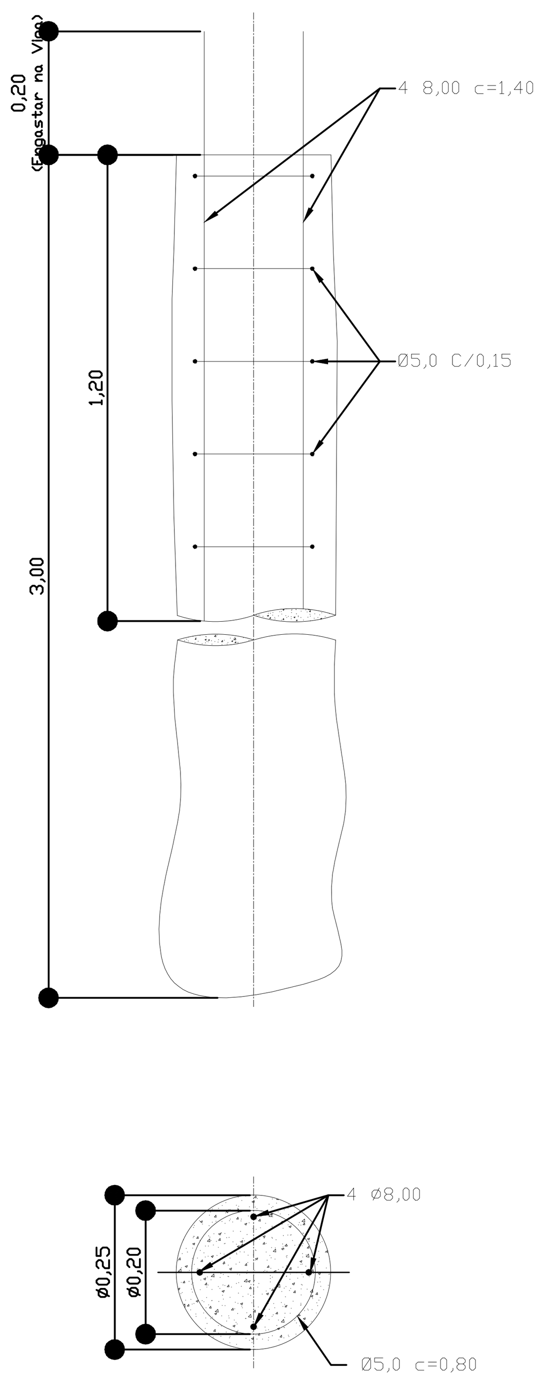

ESTACA
ESCALA 1:10

Resumo do aço

AÇO	DIAM	C.TOTAL (m)	PESO (kg)
CA50	8.0	76,80	30,72
CA60	5.0	38,40	6,14

Relação do aço

ELEMENTO	AÇO	N	DIAM	Q	UNIT (cm)	C.TOTAL (cm)
FUNDAÇÃO						
B8	CA60	1	5.0	9	88	792
	CA60	2	5.0	9	68	612
	CA60	3	5.0	12	206	2472
	CA60	4	5.0	30	208	6240
	CA50	5	10.0	8	VAR	VAR
	CA50	6	10.0	16	VAR	VAR
	CA50	7	10.0	4	75	300
VB1	CA60	8	5.0	8	62	496
	CA60	9	5.0	4	108	432
	CA60	10	5.0	4	66	264
	CA50	11	8.0	2	106	212
	CA50	12	8.0	3	118	354
	CA50	13	8.0	2	217	434
	CA50	14	10.0	4	96	384
VB2	CA60	15	5.0	8	78	624
	CA60	16	5.0	4	108	432
	CA60	17	5.0	4	66	264
	CA50	18	8.0	2	111	222
	CA50	19	8.0	3	118	354
	CA50	20	8.0	2	218	436
	CA50	21	10.0	4	96	384
VB3	CA60	22	5.0	8	78	624
	CA60	23	5.0	4	108	432
	CA60	24	5.0	4	66	264
	CA50	25	8.0	2	110	220
	CA50	26	8.0	3	118	354
	CA50	27	8.0	2	217	434
	CA50	28	10.0	4	96	384
VB4	CA60	29	5.0	17	78	1326
	CA60	30	5.0	11	108	1188
	CA50	31	8.0	2	220	440
	CA50	32	8.0	3	247	741
	CA50	33	8.0	1	124	124
	CA50	34	8.0	2	485	970
TERREO						
3xP1	CA60	35	5.0	72	72	5184
	CA50	36	10.0	12	277	3324
3xP3	CA60	37	5.0	72	66	4752
	CA50	38	10.0	12	277	3324
VT1	CA60	39	5.0	11	62	682
	CA50	40	8.0	2	168	336
	CA50	41	8.0	2	190	380
VT2	CA60	42	5.0	11	62	682
	CA50	43	8.0	2	169	338
	CA50	44	8.0	2	191	382
VT3	CA60	45	5.0	11	62	682
	CA50	46	8.0	2	168	336
	CA50	47	8.0	2	190	380
VT4	CA60	48	5.0	36	62	2232
	CA50	49	6.3	2	103	206
	CA50	50	8.0	2	473	946
	CA50	51	8.0	2	465	930

Resumo do aço

AÇO	DIAM	C.TOTAL (m)	PESO (kg)
CA50	6.3	2.1	0.5
	8.0	93.3	36.8
	10.0	96.3	59.4
CA60	5.0	306.8	47.3

PESO TOTAL	
CA50	96.7
CA60	47.3

Vol. de concreto total (C-25) = 2.48 m³
Área de forma total = 36.17 m²

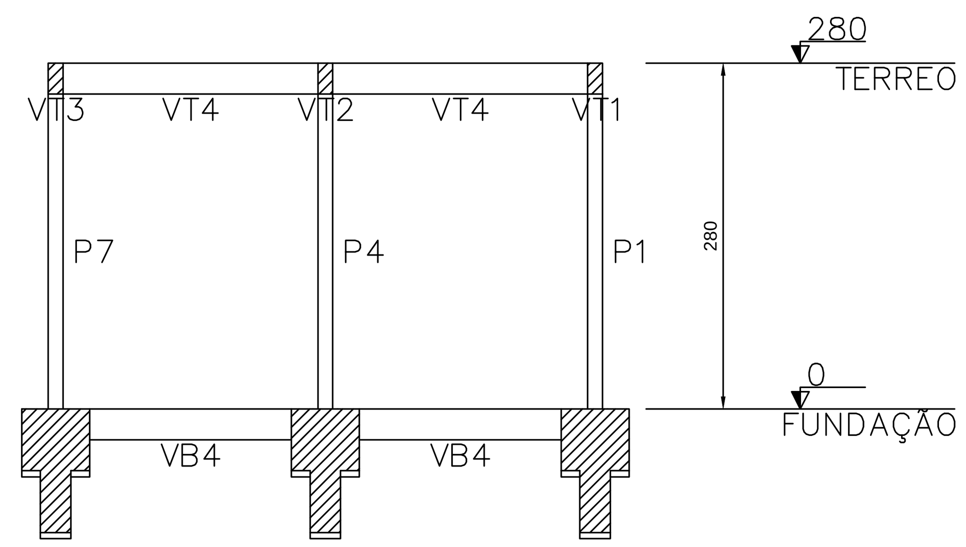

CORTE A-A
escala 1:50

PROJETO INICIAL	00	22/06/18	EMANUEL	EMANUEL	–	EMANUEL
REVISÕES (DISCRIMINAÇÃO)	Nº	DATA	DESENHISTA	PROJETISTA	VERIFICADOR	RESP. TÉCNICO

PRO DEO PRO PATRIA

PROJETO: PROJETO ESTRUTURAL – CONCRETO ARMAMDO (SANITÁRIOS)
ASSUNTO: ESTÁDIO DISTRITAL EUGÊNIO PACCOLA
LOGRADOURO: AVENIDA ORIGENES LESSA — LOTE: – — QUADRA: – — NÚMERO: 615 — ZONA: ZPR-16
BAIRRO: N. HAB. JOÃO ZILLO — MUNICÍPIO/ESTADO: LENÇÓIS PAULISTA – SP
PROJETO: Emanuel F. Serutti — DATA: 22/06/2018
DESENHO: Emanuel F. Serutti — PROJ. Nº: 973
ESCALA: Inidcada — REV. Nº: 00
ASSINATURAS
ENGº CIVIL EMANUEL FIDELIS SERUTTI
CREA 5069648197
ANDERSON PRADO DE LIMA
PREFEITO MUNICIPAL
FOLHA: ÚNICA

ARQUIVO: P:\Projetos\DIR ESPORTES\Estádios\Estádio Distrital Eugênio Paccola\Convenio CEF\Estrutural\UME_Estádio Eugênio Paccola_EST01de01.dwg

FORMATO A1 = 841x594mm